info@npoparadox.com

СПЕЦИФИКАЦИЯ

Пылеулавливатели PF Unit

Серия PFU 70-250

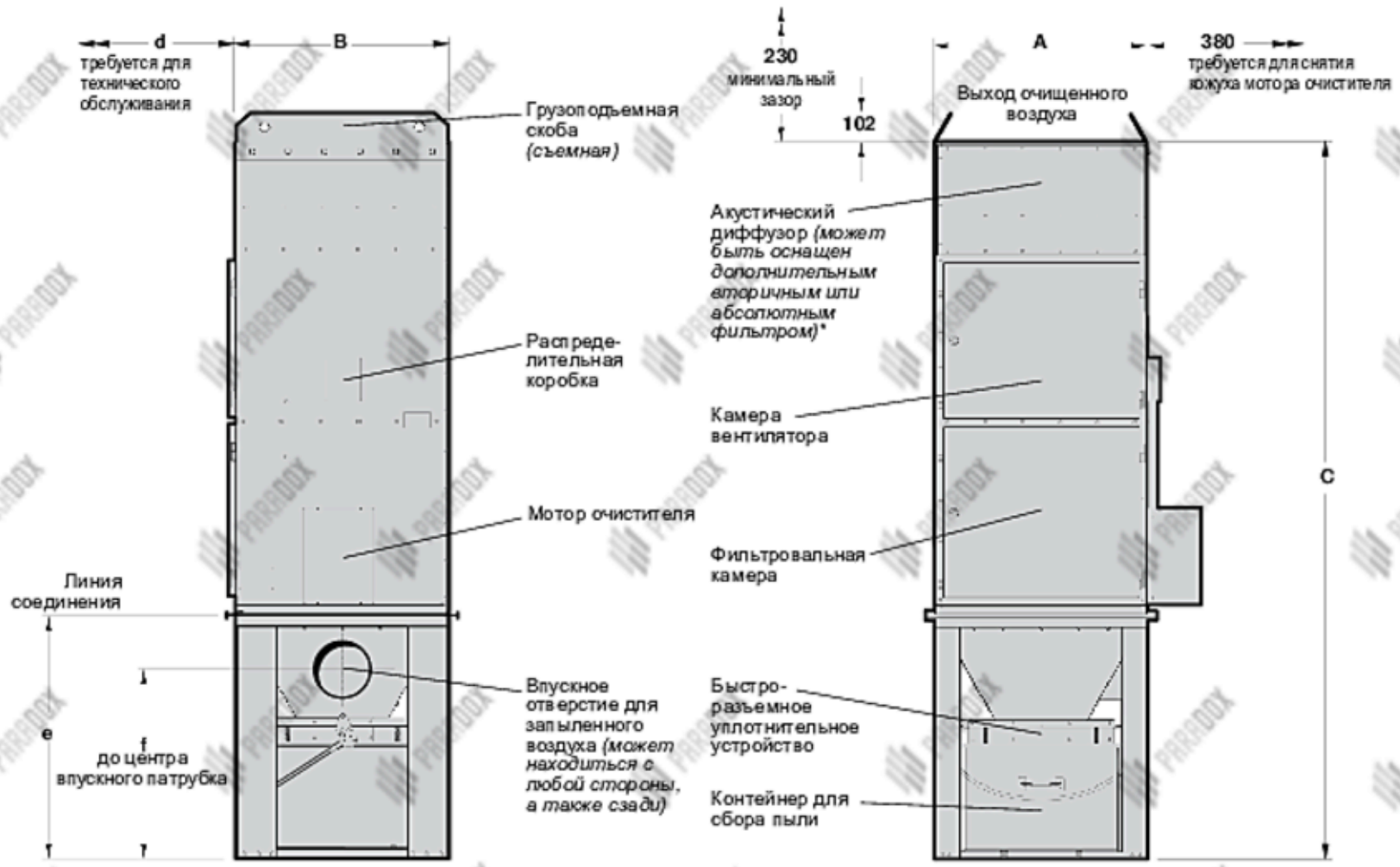

ВИД СБОКУ

ВИД СПЕРЕДИ

ПЫЛЕУЛАВЛИВАТЕЛЬ PF Unit С КОНТЕЙНЕРОМ ДЛЯ СБОРА ПЫЛИ

Изображена модель PFU 153. Подходит для использования внутри помещений. *Для модели PFU 72 вторичный и абсолютный фильтры не предусмотрены.

ТЕХНИЧЕСКИЕ ХАРАКТЕРИСТИКИ

Тип	Площадь фильтрации	РАЗМЕРЫ в мм						Патрубок впускного отверстия (внутр. диам.), мм	Вентилятор	Мощность двигателя	Контейнер для сбора пыли	Масса нетто (прибл.)
		A	B	C	d	e	f					
UMA 72	6,23 м³	575	575	2029	600	729	648	Ø 101	G1	0,75 кВт	55 литров	203 кг
UMA 103	9,29 м³	765	575	2535	800	883	685	Ø 203	G1	0,75 кВт	80 литров	295 кг
									K3	1,50 кВт		300 кг
UMA 153	13,94 м³	765	765	2591	800	883	685	Ø 203	G1	0,75 кВт	80 литров	333 кг
									K3	1,50 кВт		338 кг
									K5	2,20 кВт		353 кг
									K7	3,00 кВт		378 кг
									G8	5,5 кВт		393 кг
UMA 253	22,67 м³	1146	765	2942	1150	1099	883	Ø 254	G1	0,75 кВт	80 литров	445 кг
									K3	1,50 кВт		450 кг
									K5	2,20 кВт		465 кг
									K7	3,00 кВт		190 кг
									G8	5,5 кВт		505 кг

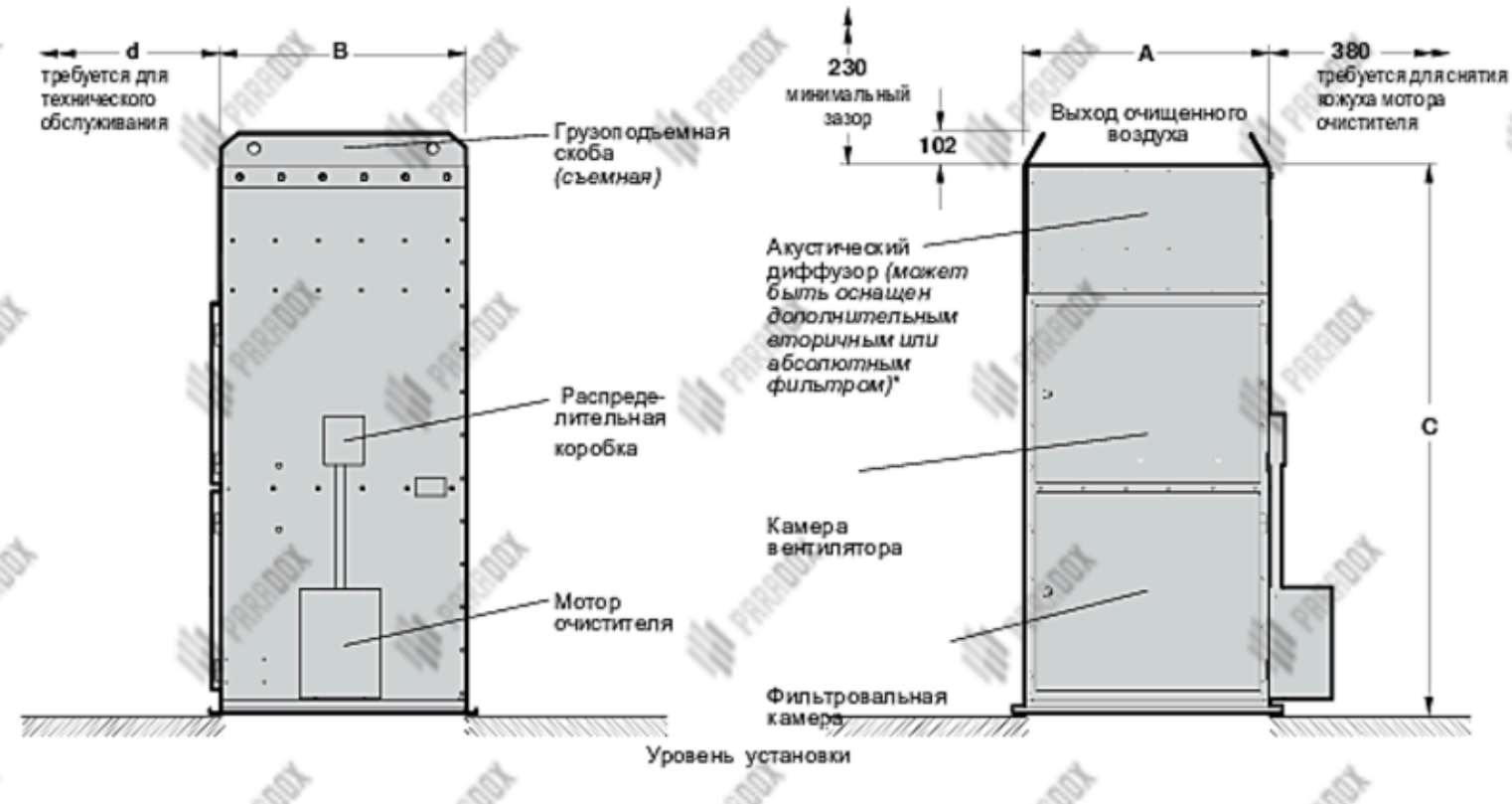

ВИД СБОКУ ВИД СПЕРЕДИ

ПЫЛЕУЛАВЛИВАТЕЛЬ PF Unit БУНКЕРНОГО ТИПА

Изображена модель PFU 150H. Подходит для использования внутри помещений. *Для модели PFU 70H вторичный и абсолютный фильтры не предусмотрены.

ТЕХНИЧЕСКИЕ ХАРАКТЕРИСТИКИ

Тип	Площадь фильтрации	РАЗМЕРЫ в мм A	B	C	d	Вентилятор	Мощность двигателя	Масса нетто (прибл.)
PFU 70H	6,23 м³	575	575	1338	600	G1	0,75 кВт	170 кг
PFU 100H	9,29 м³	765	575	1652	800	G1	0,75 кВт	235 кг
						K3	1,50 кВт	240 кг
PFU 150H	13,94 м³	765	765	1708	800	G1	0,75 кВт	270 кг
						K3	1,50 кВт	275 кг
						K5	2,20 кВт	290 кг
						K7	3,00 кВт	315 кг
						G8	5,5 кВт	330 кг
PFU 250H	22,67 м³	1146	765	1843	1150	G1	0,75 кВт	355 кг
						K3	1,50 кВт	360 кг
						K5	2,20 кВт	375 кг
						K7	3,00 кВт	400 кг
						G8	5,5 кВт	415 кг

КОНТЕЙНЕР ДЛЯ СБОРА ПЫЛИ

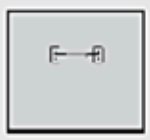

55 литров

80 литров

Размер	Прибл. масса нетто
55 литров	5 кг
80 литров	6 кг

Допустимый суммарный вес для ручного извлечения составляет 25 кг

Стандартные показатели плотности пыли

Пыль	Плотность при объеме пустот 50 %
Шлифовальная пыль	0,13 кг/л
Графит	0,80 кг/л
Песок	1,33 кг/л
Железо	3,58 кг/л
Сталь	3,72 кг/л

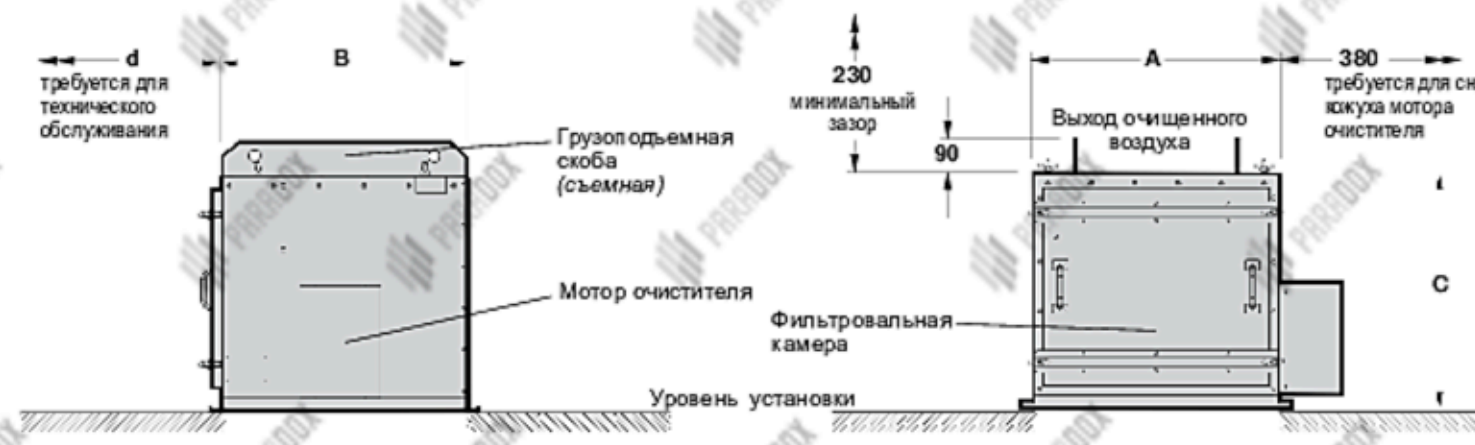

ВИД СБОКУ ВИД СПЕРЕДИ

ПЫЛЕУЛАВЛИВАТЕЛЬ PF Unit ВЕНТИЛИРУЕМОГО ТИПА

Изображена модель PFU 150V. Подходит для внутреннего размещения, а также для наружного при использовании с дополнительным дефлектором для защиты от погодных условий.

ТЕХНИЧЕСКИЕ ХАРАКТЕРИСТИКИ

Тип	Площадь фильтрации	РАЗМЕРЫ в мм A	B	C	d	Масса нетто (прибл.)
PFU 70V	6,23 м³	575	575	678	560	93 кг
PFU 100V	9,29 м³	765	575	678	560	114 кг
PFU 150V	13,94 м³	765	765	735	760	135 кг
PFU 250V	22,67 м³	1146	765	735	760	175 кг

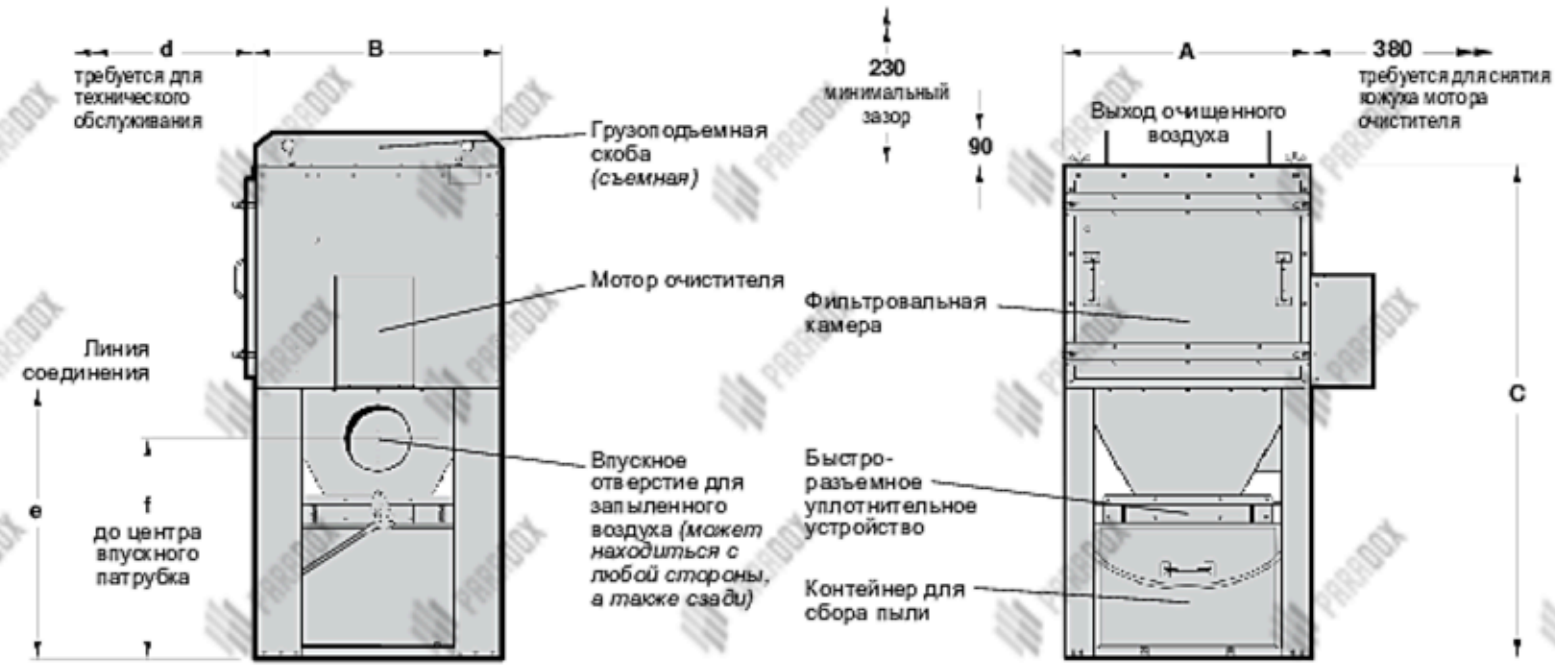

ВИД СБОКУ ВИД СПЕРЕДИ

ПЫЛЕУЛАВЛИВАТЕЛЬ PF Unit ВЕНТИЛИРУЕМОГО ТИПА С КОНТЕЙНЕРОМ ДЛЯ СБОРА ПЫЛИ

Изображена модель PFU 153V. Подходит для внутреннего размещения, а также для наружного при использовании с дополнительным дефлектором для защиты от погодных условий.

ТЕХНИЧЕСКИЕ ХАРАКТЕРИСТИКИ

РАЗМЕРЫ в мм

Тип	Площадь фильтрации	A	B	C	d	e	f	Патрубок впускного отверстия (внутр. диам.), мм	Контейнер для сбора пыли	Масса нетто (прибл.)
PFU 72V	6,23 м³	575	575	1369	560	729	648	Ø 101	55 литров	126 кг
PFU 103V	9,29 м³	765	575	1485	560	845	685	Ø 203	80 литров	174 кг
PFU 153V	13,94 м³	765	765	1542	760	845	685	Ø 203	80 литров	199 кг
PFU 253V	22,67 м³	1146	765	1758	760	1061	883	Ø 254	80 литров	265 кг

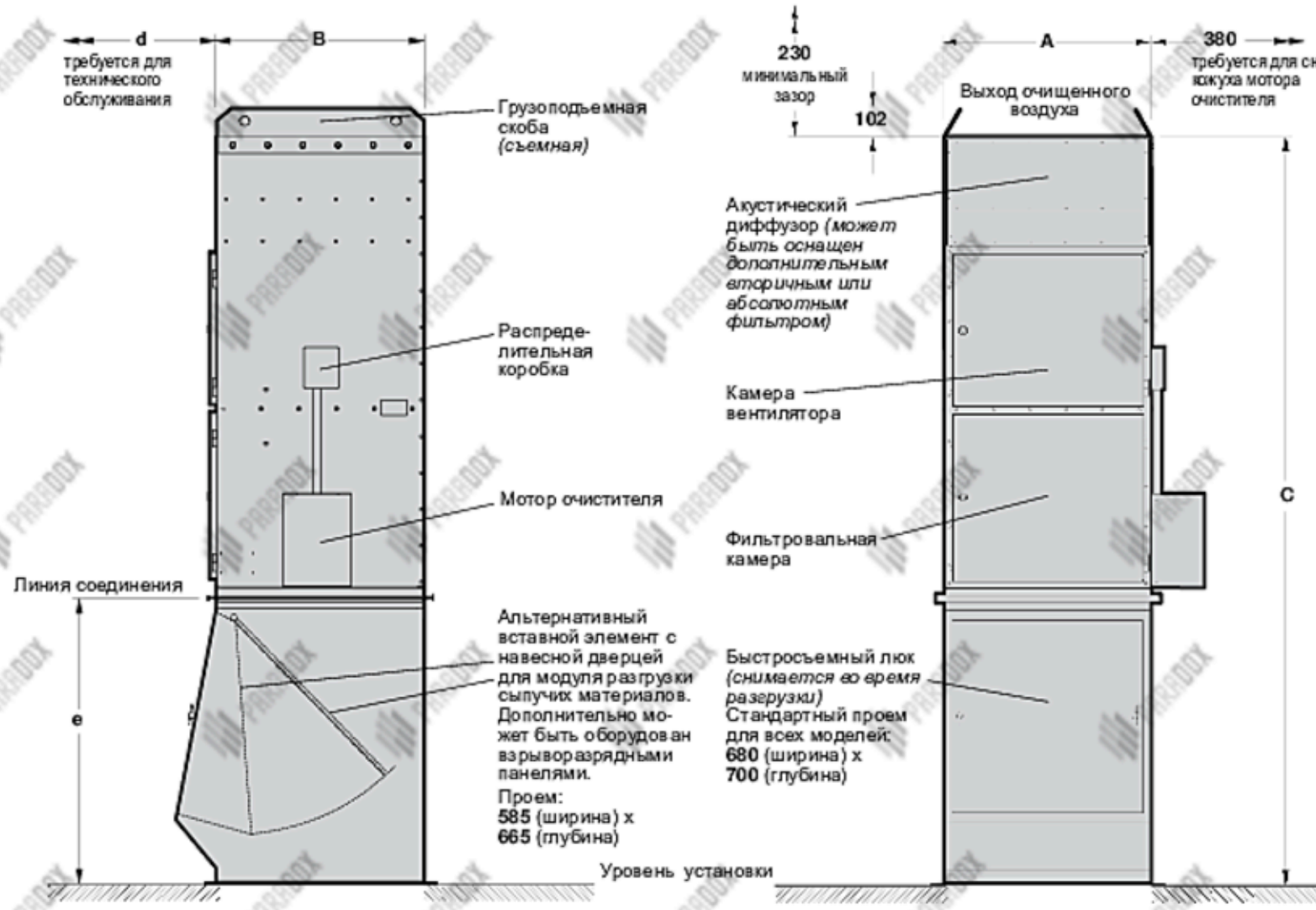

МОДУЛЬ РАЗГРУЗКИ СЫПУЧИХ МАТЕРИАЛОВ PF Unit

Изображена модель 150 PFU. Подходит для использования внутри помещений.

ТЕХНИЧЕСКИЕ ХАРАКТЕРИСТИКИ

Тип	Площадь фильтрации	РАЗМЕРЫ в мм A	B	C	d	e	Вентилятор	Мощность двигателя	Масса нетто (прибл.)
PFU 100	9,29 м³	765	575	2706	800	1054	K3	1,50 кВт	313 кг
PFU 150	13,94 м³	765	765	2762	800	1054	K3	1,50 кВт	368 кг
PFU 250	22,67 м³	1146	765	2897	1150	1054	K3	1,50 кВт	553 кг

РАСЧЕТНЫЕ ПРЕДЕЛЫ (стандартное оборудование)

Температурный диапазон –10° до +60°C

Диапазон давлений: Пылеулавливатели с вентилятором: согласно кривым производительности вентилятора, от давления в отключенном состоянии до рабочего давления
Пылеулавливатели вентилируемого типа: от –300 мм вод. ст. до +250 мм вод. ст.

Допустимые отклонения размеров: ±3 мм для основных размеров; ±2 мм для размеров элементов

Возможна поставка оборудования, пригодного для эксплуатации в потенциально взрывоопасных условиях (директива 94/9/EC) и удовлетворяющего требованиям к группе II, категориям 2D и 3D, T135°C.

Тип	РАЗМЕРЫ в мм A	B	c
PFU 70	225	225	116
PFU 100	295	250	116
PFU 150	320	320	116
PFU 250	340	340	403

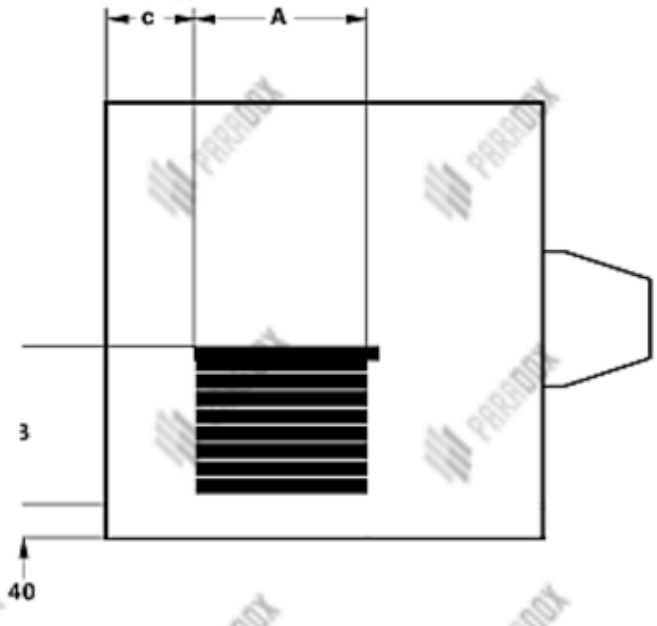

СХЕМА ВЫПУСКНОГО ОТВЕРСТИЯ ДЛЯ ОЧИЩЕННОГО ВОЗДУХА

Изображена модель PFU 150

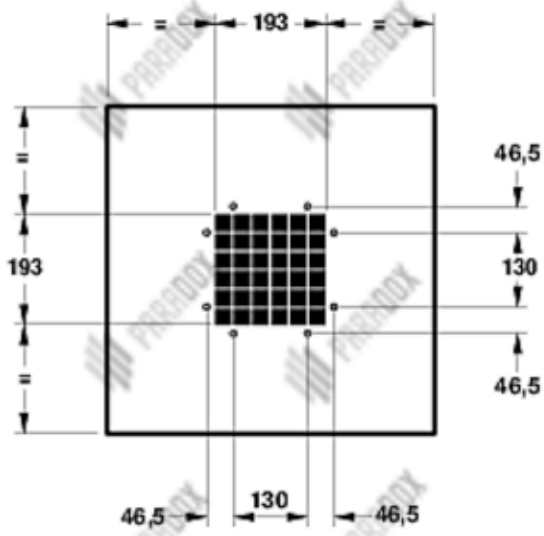

PFU 70V

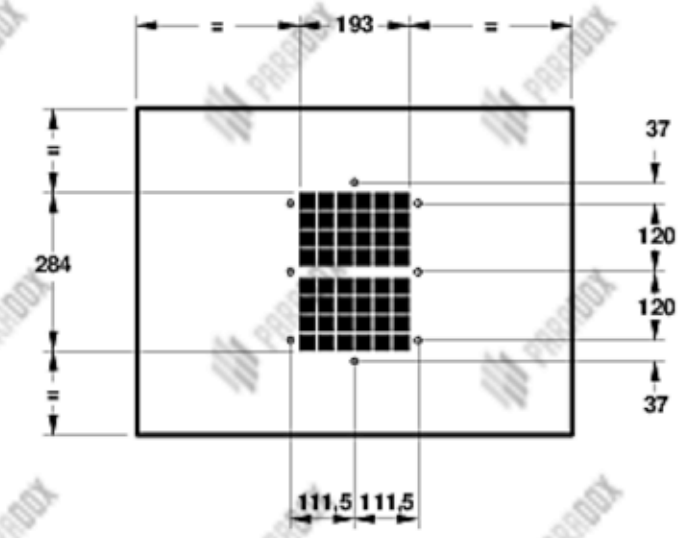

PFU 100V и 150V

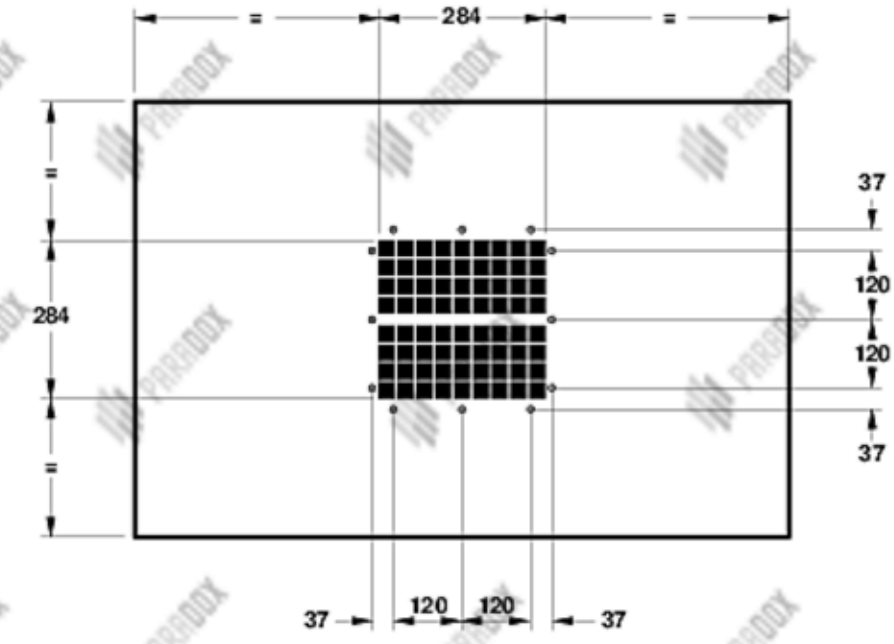

PFU 250V

СХЕМА ВЫПУСКНОГО ОТВЕРСТИЯ ОЧИЩЕННОГО ВОЗДУХА ДЛЯ ПЫЛЕУЛАВЛИВАТЕЛЕЙ ВЕНТИЛИРУЕМОГО ТИПА

Все отверстия ∅4 мм

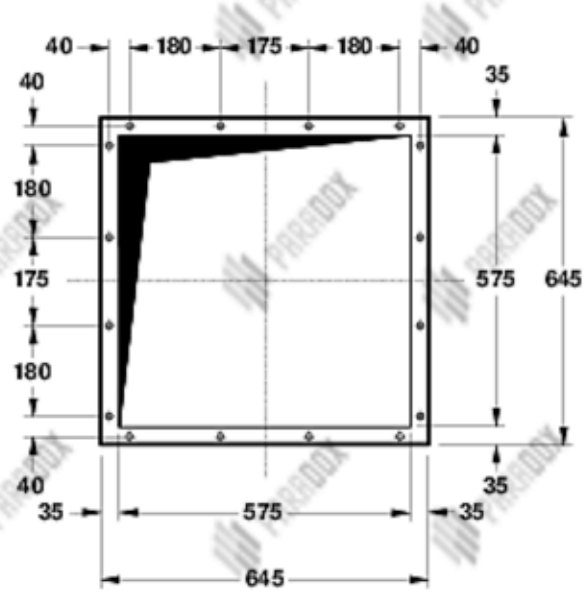

PFU 70H и 70V

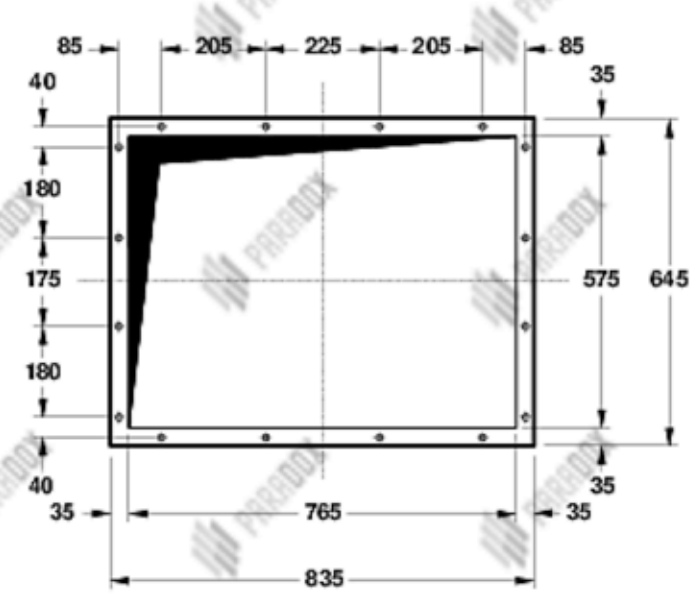

PFU 100H и 100V

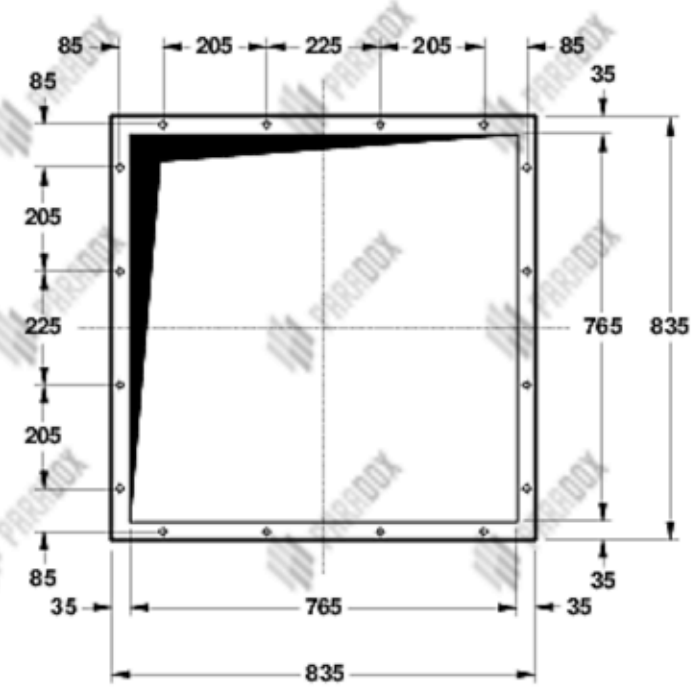

PFU 150H и 150V

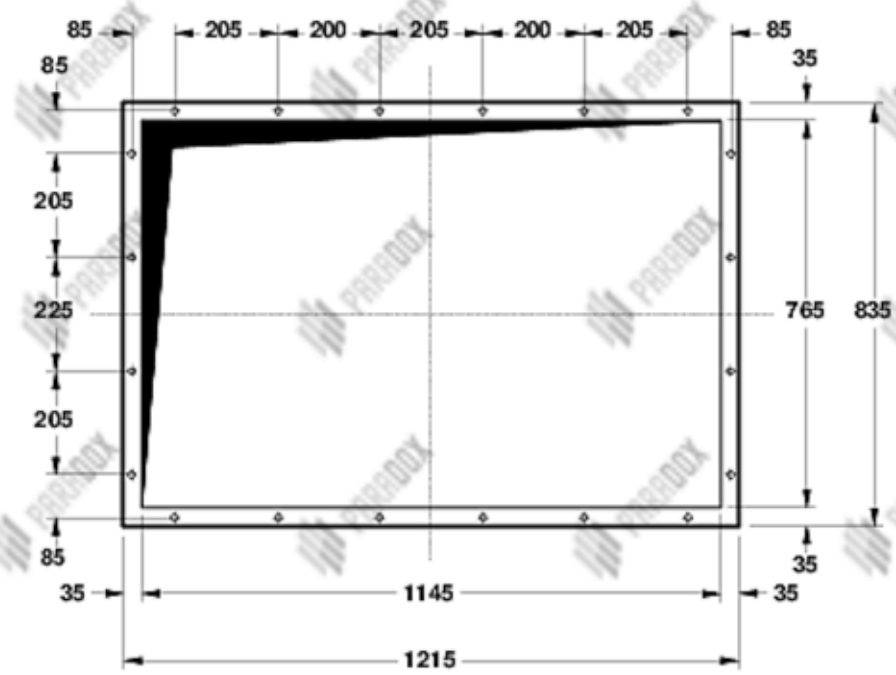

PFU 250H и 250V

СХЕМА ПРОЕМА И МОНТАЖНОГО ФЛАНЦА ДЛЯ ПЫЛЕУЛАВЛИВАТЕЛЕЙ БУНКЕРНОГО И ВЕНТИЛИРУЕМОГО ТИПОВ

Все отверстия ∅12 мм для болтов М10

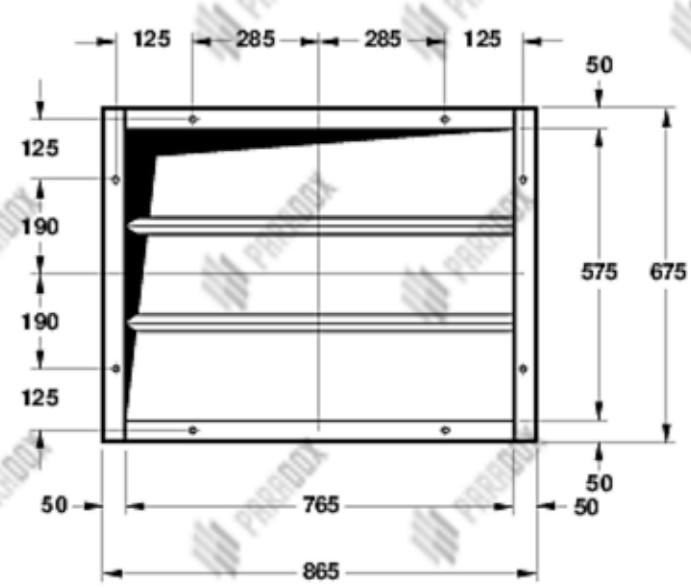

PFU 100STU

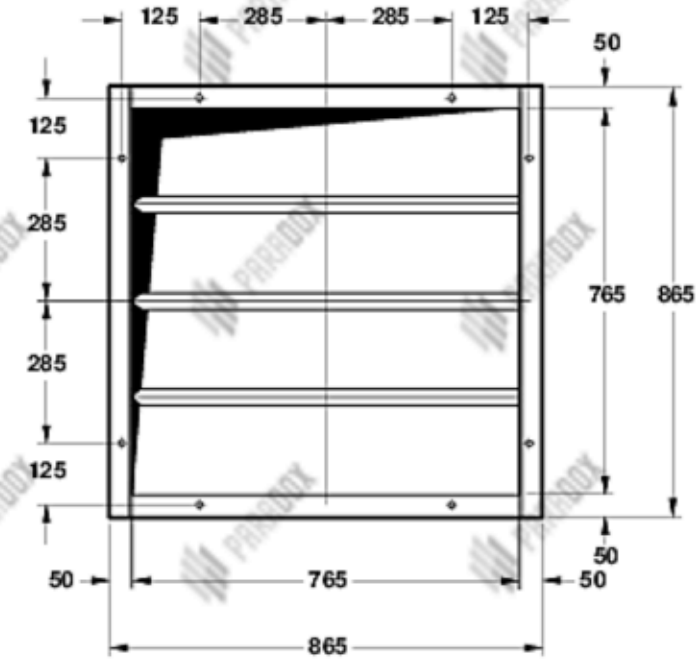

PFU 150STU

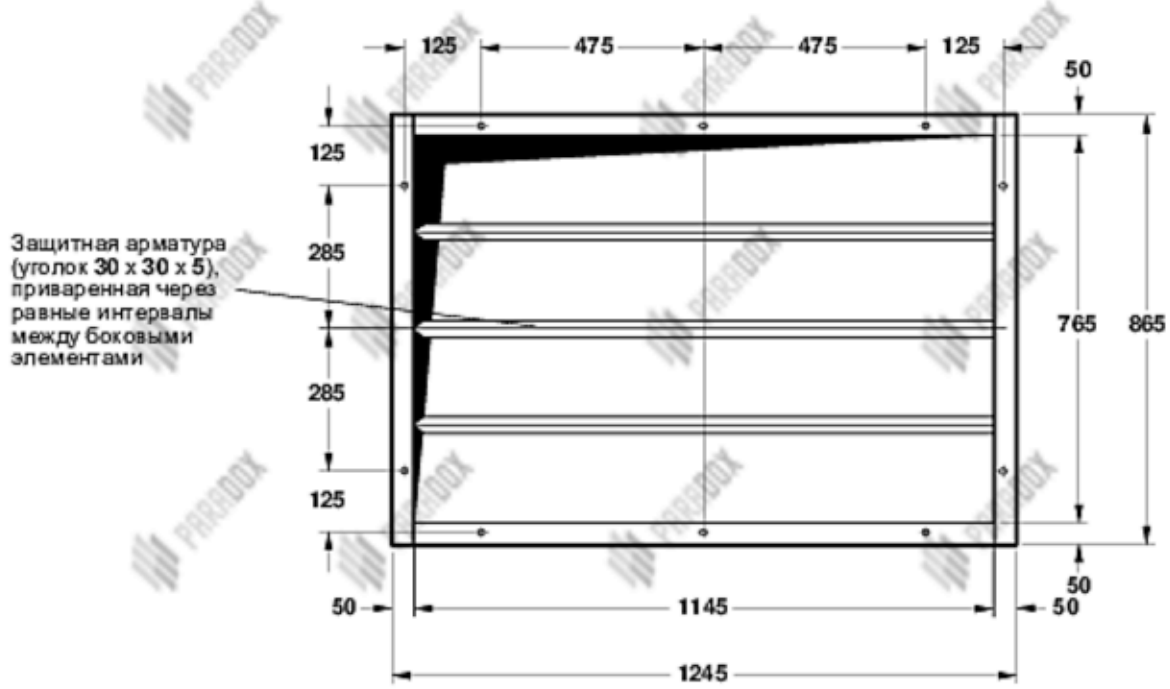

PFU 250STU

СХЕМА ОТВЕРСТИЯ И МОНТАЖНОГО ФЛАНЦА ДЛЯ МОДУЛЕЙ РАЗГРУЗКИ СЫПУЧИХ МАТЕРИАЛОВ

Все отверстия ∅12 мм для болтов М10

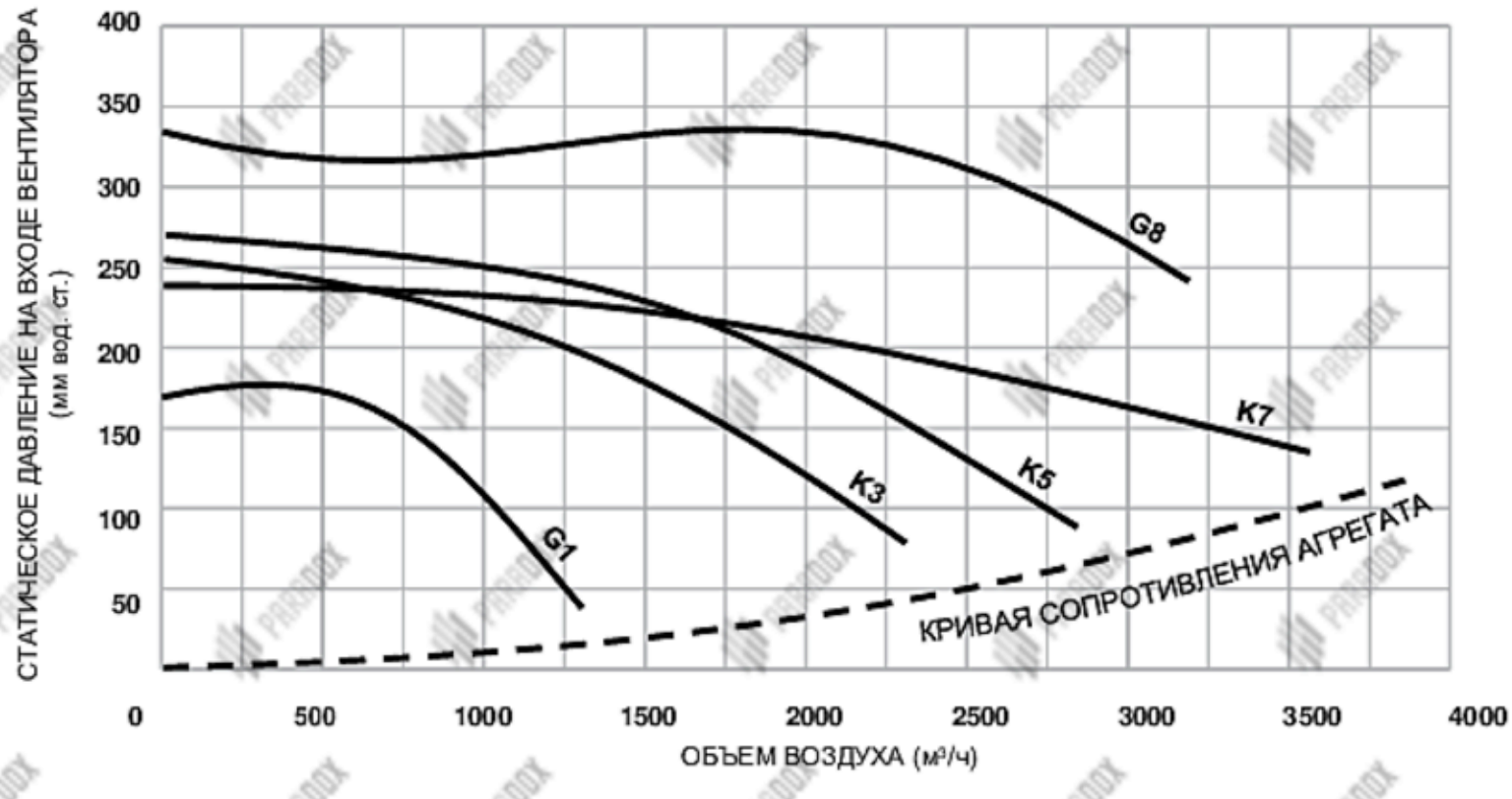

КРИВЫЕ ПРОИЗВОДИТЕЛЬНОСТИ АГРЕГАТОВ

ВЫБОР ВЕНТИЛЯТОРА

Эти кривые показывают зависимость статического давления на входе вентилятора от объема при установке вентилятора внутри пылеулавливателя PF Unit.

Чтобы выбрать наиболее подходящий вентилятор для конкретного применения:

1. Определите объем воздуха, необходимого для переноса пыли, в м³/ч
2. Определите по графику сопротивление установки (в мм вод. ст.) для требуемого объема воздуха.
3. Определите перепад давления на рукавах фильтра перед очисткой, обычно он составляет от 50 до 100 мм вод. ст.
4. Оцените перепад давления в подключенной системе, т. е между местом всасывания и входным отверстием пылеулавливателя.
5. Сумма показателей **2**, **3** и **4** и будет требуемым статическим давлением (в мм вод. ст).
6. Обратитесь к графику для выбора вентилятора требуемой производительности.

Модули разгрузки сыпучих материалов оснащены вентиляторами K3 (1,5 кВт) с модифицированным выпускным патрубком для обеспечения достаточной скорости набегающего потока возле разгрузочного люка в нормальном рабочем режиме. Обычная скорость выхода для UMA 250STU — 1275 м³/ч (750 куб. фут/мин).

ТРЕБОВАНИЯ К ЭЛЕКТРИЧЕСКОЙ ЧАСТИ

Контроллер UCS

Напряжение на входе: 220–240 В, одна фаза, 50 Гц (только для пылеулавливателей с вентиляторами G1 или K3)
218–242 В / 380–420 В, три фазы, 50 Гц
250–277 В / 440–480 В, три фазы, 60 Гц
или соответственно местному напряжению

УРОВНИ ШУМА

Одним из важных соображений при проектировании и выборе нового оборудования является уровень шума. Нормы уровня воздушного шума указаны в государственных законодательных актах. В них также указывается порядок действий, которые обяваны предпринять работодатели в случае, если работники ежедневно подвергаются шумовому воздействию в 80 дБ(А) и более.

Уровень шума любого пылеулавливателя PF Unit, снабженного акустическим диффузором, вторичным или абсолютным фильтром, находится ниже этого предела при 8-часовой рабочей смене.

ВЗВЕШЕННЫЕ УРОВНИ ЗВУКОВОГО ДАВЛЕНИЯ

Все показания были сняты в обычных промышленных зонах, при выключенном местном оборудовании. Измерения проводились в условиях максимальной скорости воздушного потока в радиусе 1,0 м от корпуса оборудования и на высоте 1,6 м от уровня основания с использованием точного измерителя уровня шума и октавного фильтра.

	G1	K3	K5	K7	G8
С акустическим диффузором	65 дБ(А)	67 дБ(А)	69 дБ(А)	69 дБ(А)	72 дБ(А)
С вторичным фильтром	–*	67 дБ(А)	69 дБ(А)	69 дБ(А)	72 дБ(А)
С абсолютным фильтром	–*	67 дБ(А)	69 дБ(А)	69 дБ(А)	72 дБ(А)

Уровни шума установленного оборудования могут отличаться в зависимости от условий рабочей площадки.
*Вторичный и абсолютный фильтры не поставляются с вентилятором G1. ¬Измеренные данные.

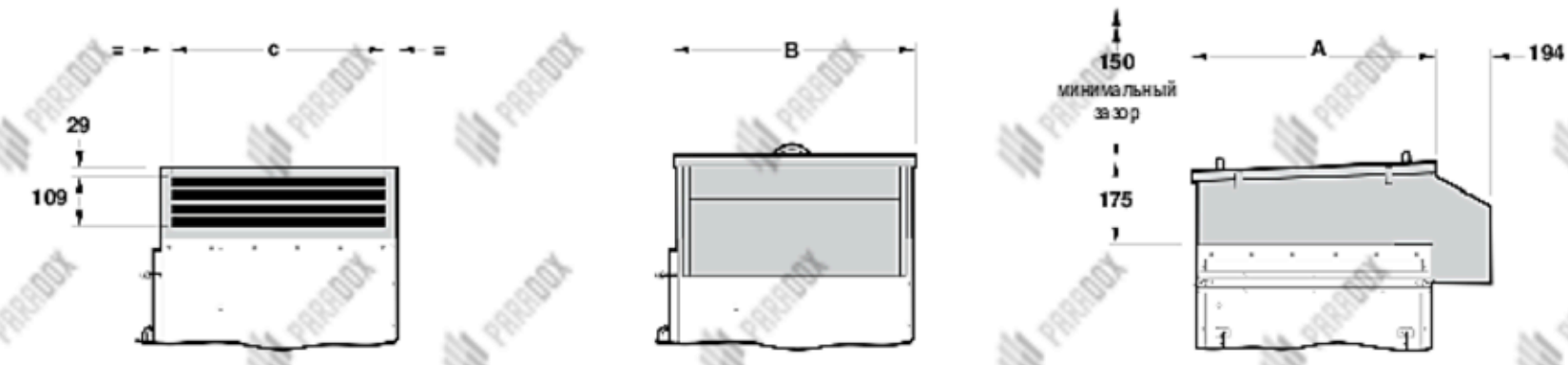

ВИД СБОКУ (схема выпускного отверстия для очищенного воздуха без дефлектора и крышки.)

ВИД СБОКУ

ВИД СПЕРЕДИ

ДОПОЛНИТЕЛЬНЫЙ ДЕФЛЕКТОР ДЛЯ ЗАЩИТЫ ОТ ПОГОДНЫХ УСЛОВИЙ

Изображена модель PFU 150V

ТЕХНИЧЕСКИЕ ХАРАКТЕРИСТИКИ

Тип	РАЗМЕРЫ в мм A	B	C	Масса нетто (прибл.)
UMA 70V	585	584	473	12 кг
UMA 100V	775	584	473	12 кг
UMA 150V	775	774	697	19 кг
UMA 250V	1156	774	697	19 кг

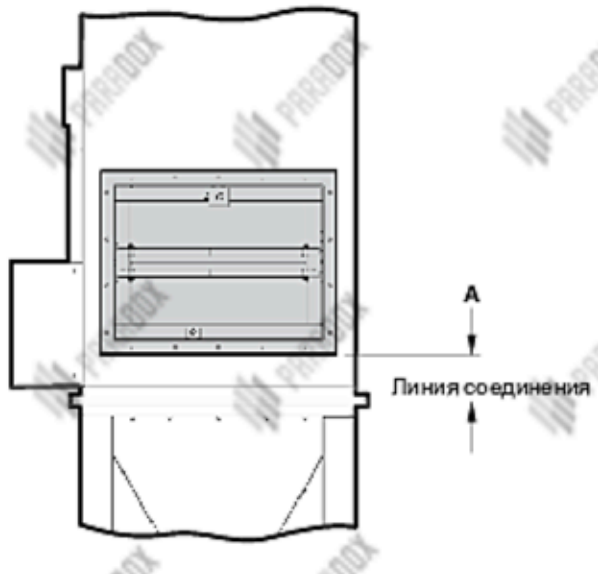

ВИД СЗАДИ

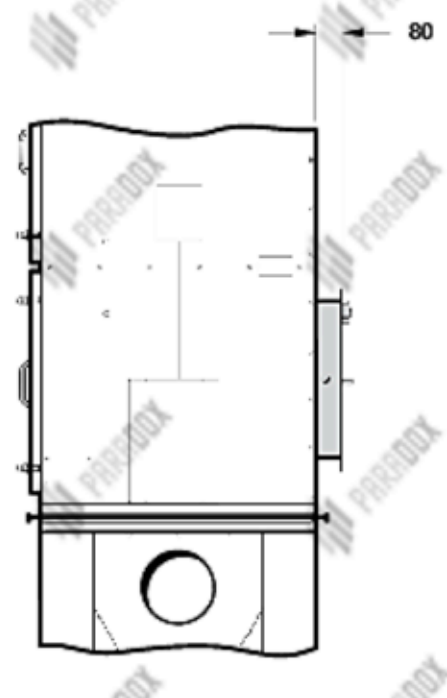

ВИД СБОКУ

ПОЛОЖЕНИЕ ФЛАНЦА ДОПОЛНИТЕЛЬНОЙ ВЗРЫВОРАЗРЯДНОЙ ПАНЕЛИ

Изображена модель PFU 153

Тип PFU	72	103	153	253	70H	100H	150H	250H	70V	100V	150V	72V	103V	153V	253V
Размер A в мм:	76	114	171	105	114	114	171	105	114	114	171	105	75	133	67

Если к фланцу взрыворазрядной панели не подведена вентиляционная труба, то с задней стороны пылеулавливателя следует оставить зазор в 500 мм для эффективного отвода взрывных газов. При этом следует учесть особенности прилегающего участка так, чтобы в результате сжатия и выброса пламени не пострадали окружающие объекты.

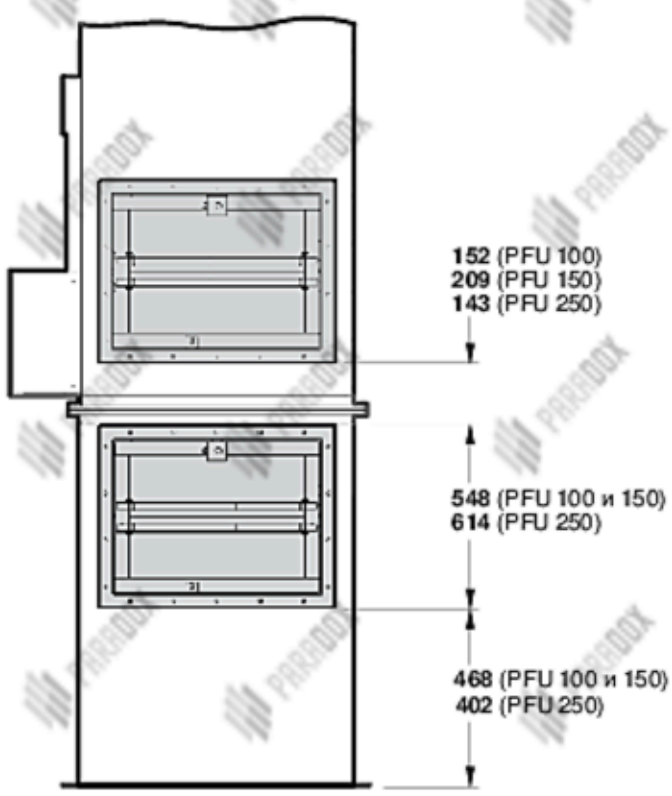

ВИД СЗАДИ

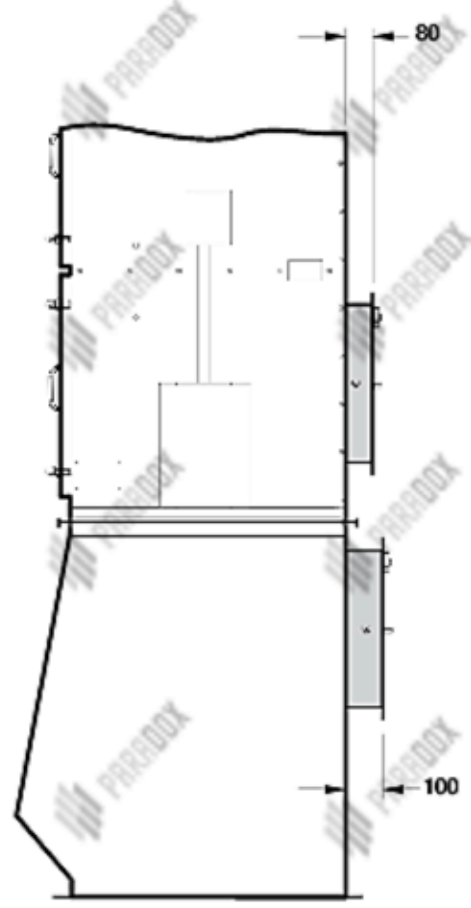

ВИД СБОКУ

ПОЛОЖЕНИЕ ФЛАНЦЕВ ДОПОЛНИТЕЛЬНЫХ ВЗРЫВОРАЗРЯДНЫХ ПАНЕЛЕЙ ДЛЯ МОДУЛЕЙ РАЗГРУЗКИ СЫПУЧИХ МАТЕРИАЛОВ

Изображена модель PFU 150

Если к фланцу взрыворазрядной панели не подведены вентиляционные трубы, то с задней стороны пылеулавливателя следует оставить зазор в 500 мм для эффективной вентиляции в случае взрыва. При этом следует учесть особенности прилегающего участка так, чтобы в результате сжатия и выброса пламени не пострадали окружающие объекты.

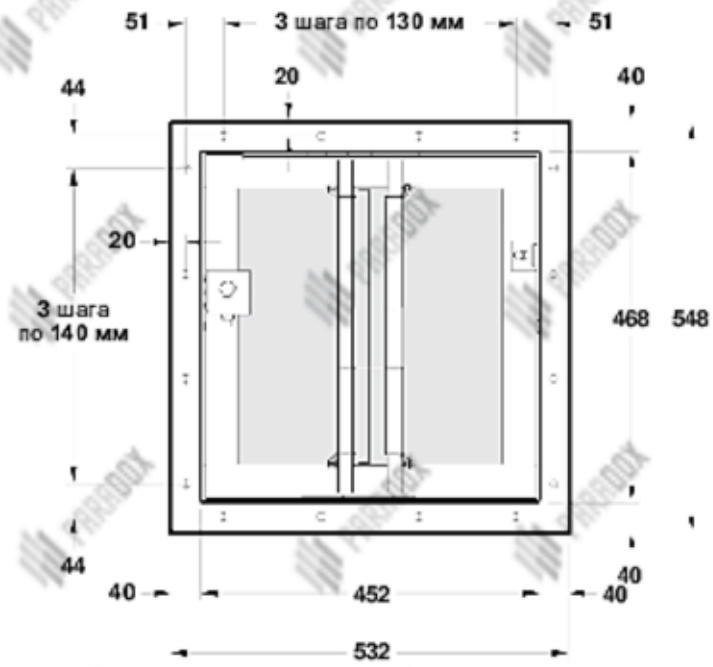

PFU 70

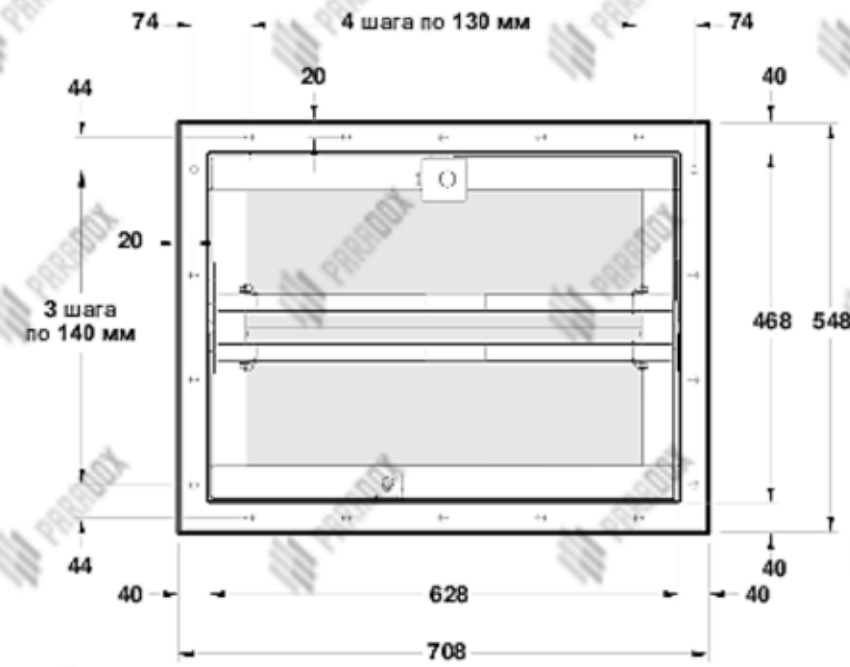

PFU 100 и 150

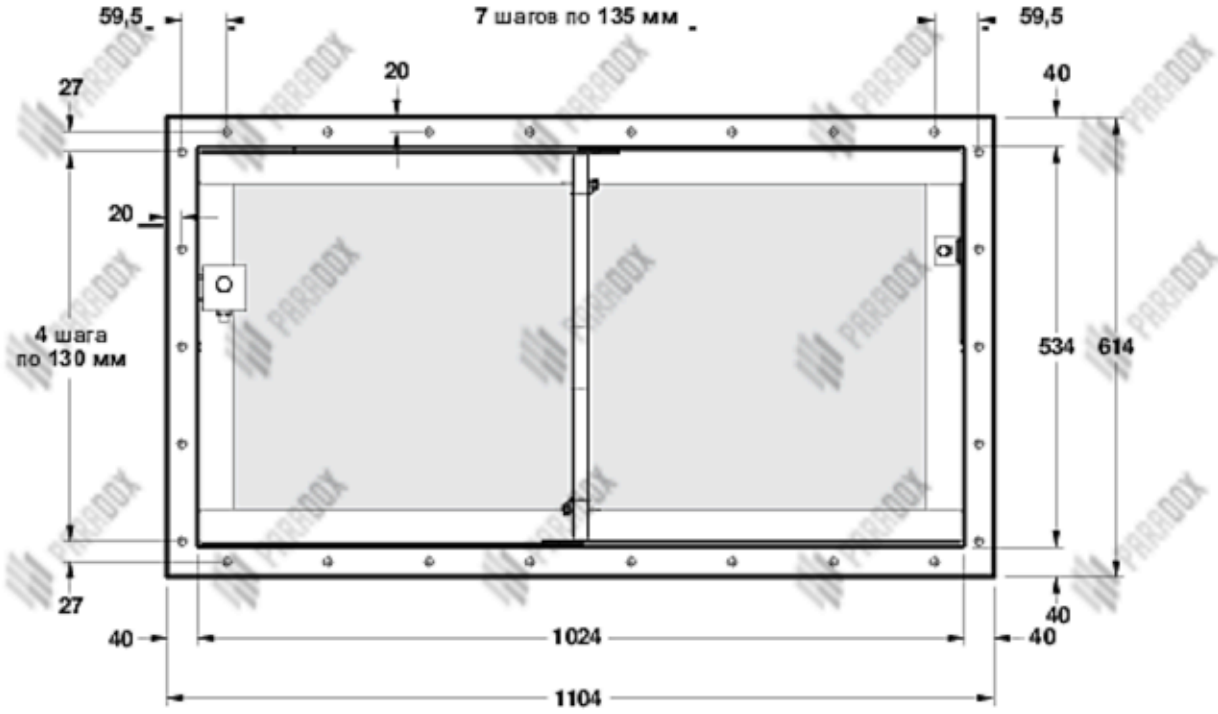

PFU 250

СХЕМА УСТАНОВКИ ФЛАНЦА ДОПОЛНИТЕЛЬНОЙ ВЗРЫВОРАЗРЯДНОЙ ПАНЕЛИ
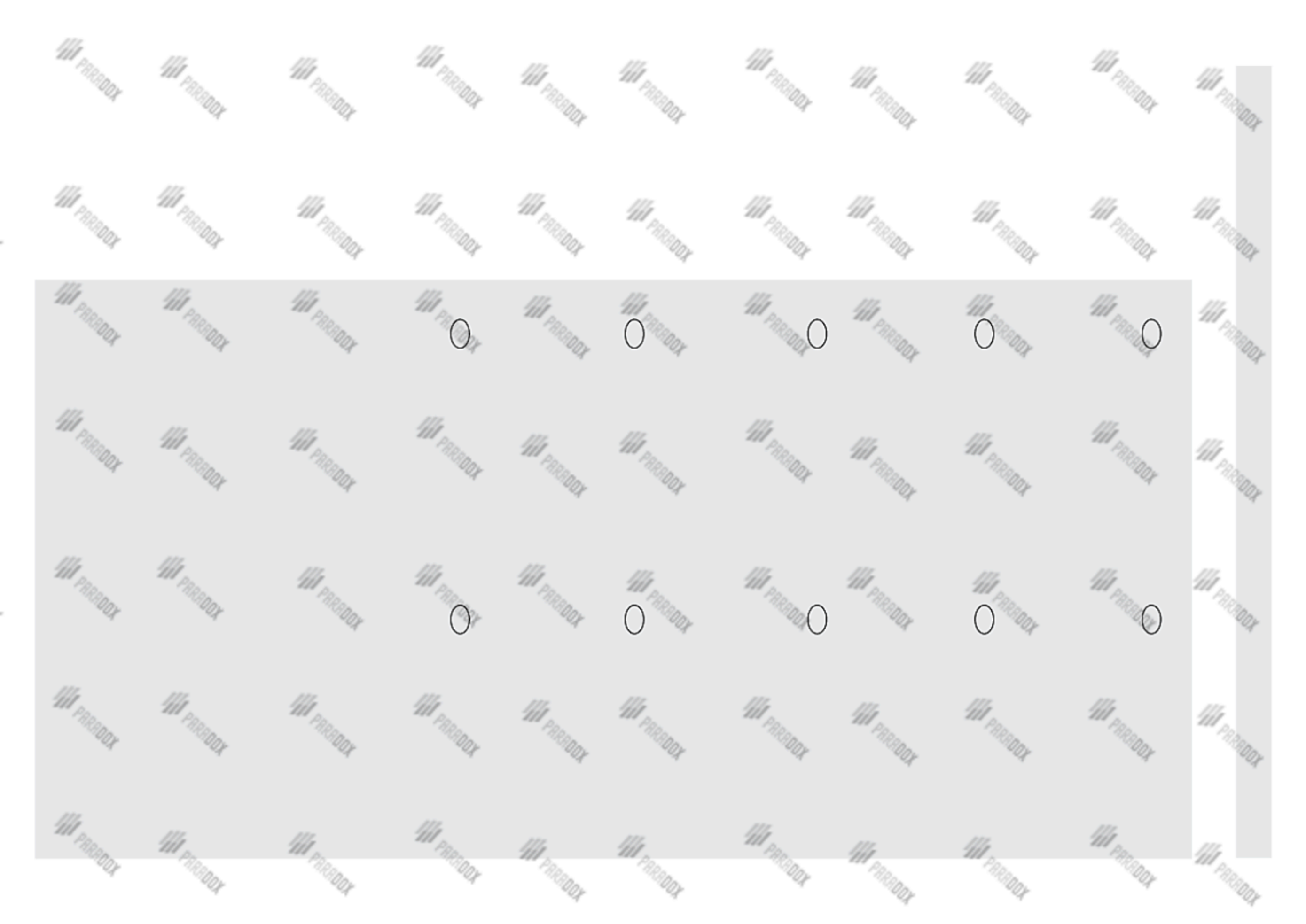
По вертикали просверлены отверстия ∅10 мм для болтов М8. Все горизонтальные отверстия имеют резьбу под болты М8.